VINICKY Armaturen

Industriekugelhahn, 2-teilig
Serie KKHV Edelstahl

DN15-DN200 / PN16-PN40

Kompaktflanschkugelhahn aus Edelstahl, 2-teilig, voller Durchgang,
Sehr kurze Baulänge, passend zwischen Flansche nach EN 1092.

FIRE SAFE

DVGW product GAS

TÜV SÜD

Atex CE Ex II 2 G D*

* Available on request
* Auf Anfrage

Allgemeine Daten

- Temperaturbereich: -20°C / +180°C (PTFE)
- Ausblassichere Spindel
- Antistatik - Vorrichtung (ab DN 25)
- Abdichtung: dreifache, patentierte Schaltwellenabdichtung mit Labyrintheffekt
- Automatische Regelung des Dichtsystems mit Tellerfedern
- ISO-Flansch für Antriebsaufbau (ISO 5211)
- Betätigungselement: Handhebel

Zulassungen

- FIRE SAFE nach BS 6755 - API 6 FA - API 607 (bis DN150)
- TA-LUFT (PTFE Dichtung)
- DVGW für Gas PN16

Werkstoffe

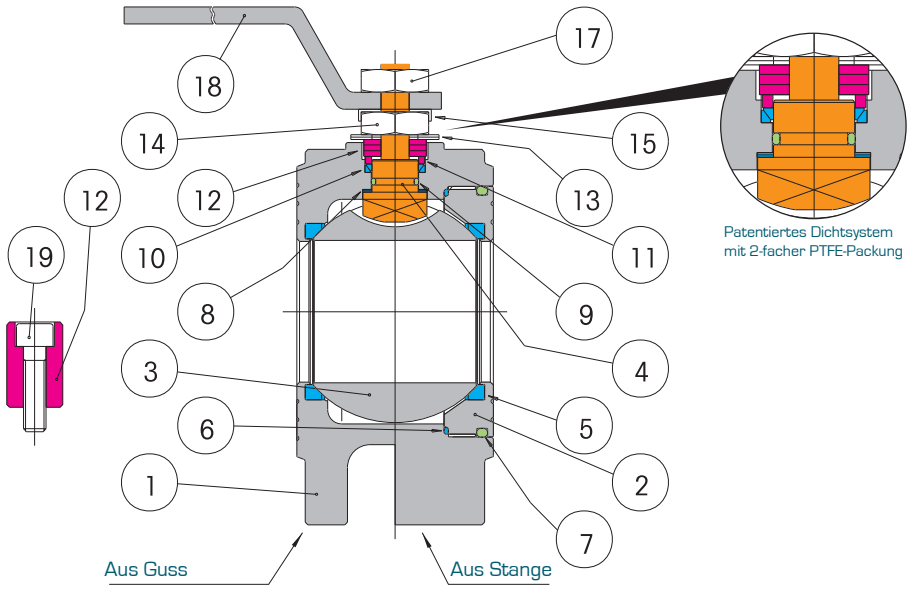

Teile Nr.	Bezeichnung	Material
1	Gehäuse	1.4401
2	Einschraubteil	1.4401
3	Kugel	1.4401
4	Spindel	1.4401
5	Sitzring	PTFE
6	Sitzdichtung	PTFE
7	O-Ring	NBR
8	Spindeldichtung	PTFE
9	O-Ring	VITON
10	Dichtscheibe	PTFE
11	Scheibe	1.4301
12	Anschlagbolzen	1.4301
13	Tellerfeder	50CrV4
14	Gegenmutter	1.4301
15	Halteplatte	1.4301
17	Mutter	1.4301
18	Betätigungshebel	1.4301
19	Schraube für Anschlag	1.4301

Pragerstr. 6, 2000 Stockerau, Austria • www.vinicky.at • office@vinicky.at • T: +43 2266 90900 F: +43 2266 90909

VINICKY Armaturen

Industriekugelhahn, 2-teilig
Serie KKHV Edelstahl

Maßzeichnung

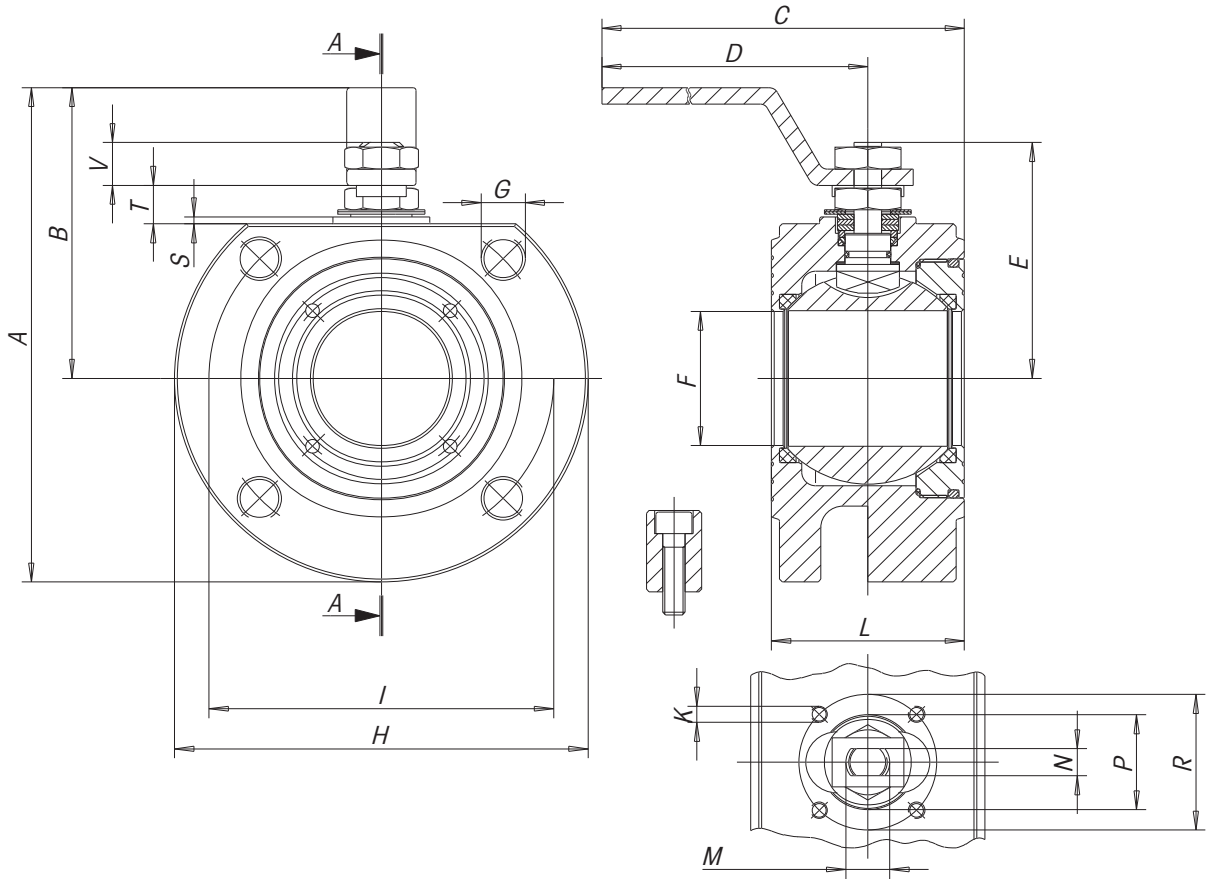

DN	A	B	C	D	E	F	G	H	K	I	L PN10/16	L PN16/40	M	N	P	R	S	T	V	ISO-Top	Gewicht	KV
15	110	65	160	140	48	15	M12	90	M5	65	35	35	M10	6	25	36	2	8	9	F03	1,34	20
20	120	70	160	140	51	20	M12	100	M5	75	38	38	M10	6	25	36	2	8	9	F03	1,81	60
25	137	82	200	180	62,5	25	M12	110	M5	85	43	43	M12	8	30	42	2	11,5	11,5	F04	2,5	100
32	150	85	205	180	67	32	M16	130	M5	100	54	54	M12	8	30	42	2	9,5	11,5	F04	3,99	130
40	172	102	260	230	80	40	M16	150	M6	110	60	66	M16	10	35	50	2,5	14	16	F05	4,19	170
50	185	110	265	230	87	50	M16	165	M6	125	70	83	M16	10	35	50	2,5	14	16	F05	5,79	280
65	225	137,5	400	350	122,5	65	M16	185	M8	145	95	103	M22	14	49,5	70	3	18,7	23,8	F07	10,2	510
80	245	150	410	350	132,5	78	M16	200	M8	160	122	122	M22	14	49,5	70	3	18,7	23,8	F07	13,7	770
100	275	165	580	508	148,5	96	M20	220	M10	180	140	153	M27	16	70	102	3	22,2	25,3	F10	24	1200

Pragerstr. 6, 2000 Stockerau, Austria • www.vinicky.at • office@vinicky.at • T: +43 2266 90900 F: +43 2266 90909

Industriekugelhahn, 2-teilig
Serie KKHV Edelstahl

Druck - Temperatur - Diagramm

PTFE
PTFE + CARBOGRAPHITE / PTFE + CARBOGRAFIT
PEEK

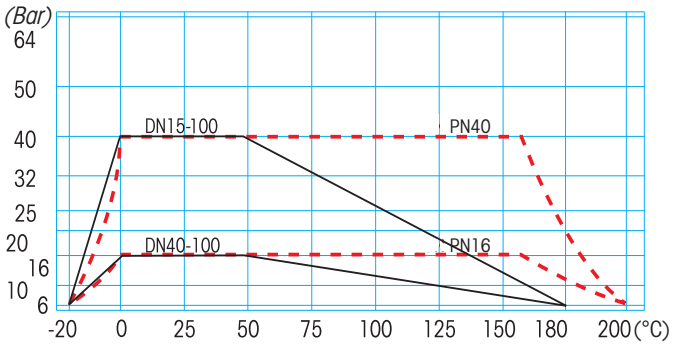

Vollmaterial

Guss

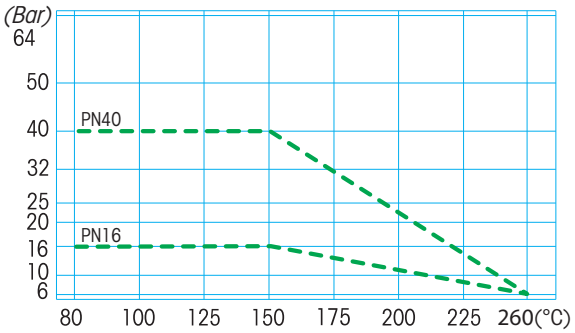

Sonderausführungen

- PTFE+Carbongrafit: für Temperaturen bis 200°C
- PTFE + 15% Glasfaser (-20°C bis 190°C)
- Peek für Temperaturen bis +260°C
- PTFE-Dichtungen mit Metallkern
- Kugel mit Entlastungsbohrung
- Gehäuse, Kugel und Spindel aus AISI316L
- Fettfreie Ausführung
- Totraumfreie Ausführung
- Heizmantel
- Druckstufe PN64
- Spindelverlängerung

Technische Änderungen vorbehalten.

Pragerstr. 6, 2000 Stockerau, Austria • www.vinicky.at • office@vinicky.at • T: +43 2266 90900 F: +43 2266 90909